TUBO QUADRO VACIO

ALUMINIO ANODIZADO ORO Y PLATA Y
CROMO BRILLO

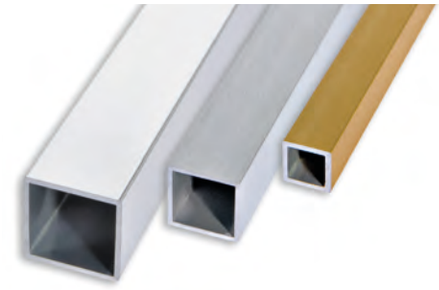

ALUMINIO ANODIZADO ORO Y PLATA termo empaquetado
unidades de **2 M** de largo - paq. de **10 UDS - 20 M**

Artículo	L x H mm		
TQV... 10C	10 x 10		
TQV... 15C	15 x 15		
TQV... 20C	20 x 20		

Disponible en los acabados: AO - AA.
El código del acabado requerido se tiene que añadir al código del artículo.
Por ejemplo: TQV... 10C (acabado elegido Anodizado oro) TQVAO 10C.

ALUMINIO BRILLANTE CROMO termo empaquetado
unidades de **2 M** de largo - paq. de **10 UDS - 20 M**

Artículo	L x H mm		
TQVBC 10C	10 x 10		
TQVBC 15C	15 x 15		
TQVBC 20C	20 x 20		

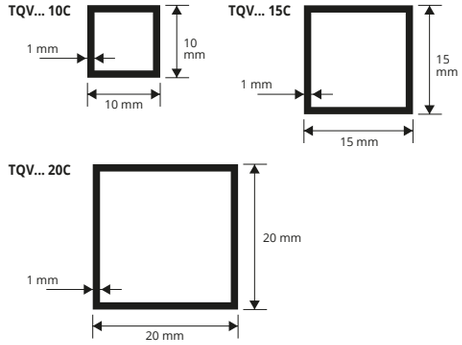

GAMA COLORES

AO - Al. Anodizado oro | **AA** - Al. anodizado plata | **BC** - Al. brillante cromo

Unidades de 1 M BAJO PEDIDO.

PERFIL RECTANGULAR VACIO

ALUMINIO ANODIZADO ORO Y PLATA, CROMO BRILLO
Y LACADO BLANCO Y LACADO BLANCO

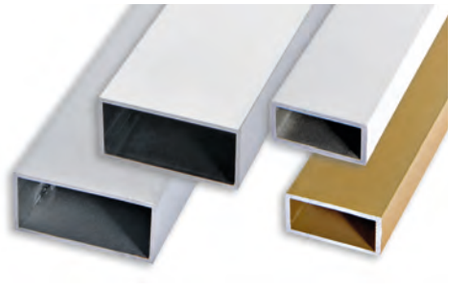

ALUMINIO ANODIZADO ORO Y PLATA termo empaquetado
unidades de **2 M** de largo - paq. de **10 UDS - 20 M**

Artículo	L x H mm		
TR... 2010C	20 x 10		
TR... 3015C	30 x 15		

Disponible en los acabados: AO - AA.
El código del acabado requerido se tiene que añadir al código del artículo.
Por ejemplo: TR... 2010C (acabado elegido Anodizado oro) TRAO 2010C.

ALUMINIO BRILLANTE CROMO termo empaquetado
unidades de **2 M** de largo - paq. de **10 UDS - 20 M**

Artículo	L x H mm		
TRBC 2010C	20 x 10		
TRBC 3015C	30 x 15		

ALUMINIO LACADO BLANCO termo empaquetado
unidades de **2 M** de largo - paq. de **10 UDS - 20 M**

Artículo	L x H mm		
TRB 2010C	20 x 10		

*

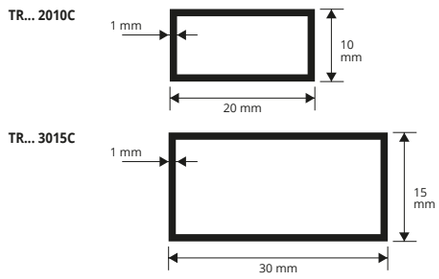

Unidades de 1 M BAJO PEDIDO.

UÑETA

ALUMINIO ANODIZADO ORO Y PLATA,
CROMO BRILLO Y LACADO BLANCO

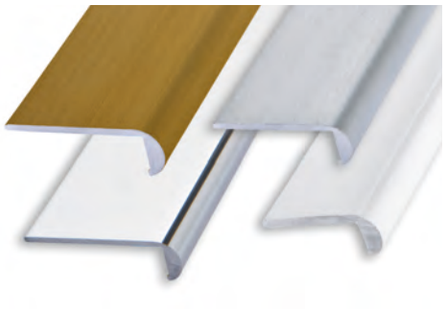

ALUMINIO ANODIZADO ORO Y PLATA termo empaquetado
espesor **1 mm** - unidades de **2 M** de largo - paq. de **10 UDS - 20 M**

Artículo	L mm		
UG... 181C	18		
UG... 221C	22		
UG... 251C	25		

Disponible en los acabados: AO-AA.
El código del acabado requerido se tiene que añadir al código del artículo.
Por ejemplo: UG... 181C (acabado elegido Anodizado oro) UGAO 181C.

ALUMINIO BRILLANTE CROMO termo empaquetado
espesor **1 mm** - unidades de **2 M** de largo - paq. de **10 UDS - 20 M**

Artículo	L mm		
UGBC 181C	18		
UGBC 221C	22		
UGBC 251C	25		

ALUMINIO LACADO BLANCO termo empaquetado
espesor **1 mm** - unidades de **2 M** de largo - paq. de **10 UDS - 20 M**

Artículo	L mm		
UGB 181C	18		

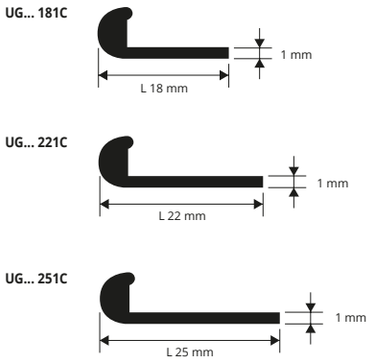

GAMA COLORES

AO - Al. Anodizado oro | **AA** - Al. anodizado plata | **BC** - Al. brillante cromo

B - Aluminio lacado blanco

Unidades de 1 M BAJO PEDIDO.